dreja ®

KVADRO SZZ2OP 100 U138

ver.260618

mm

Výrobce: Dřevojas v.d., Pražská 2060/50, Svitavy 56802 Czech Republic, www.dreja.sk, info@dreja.sk

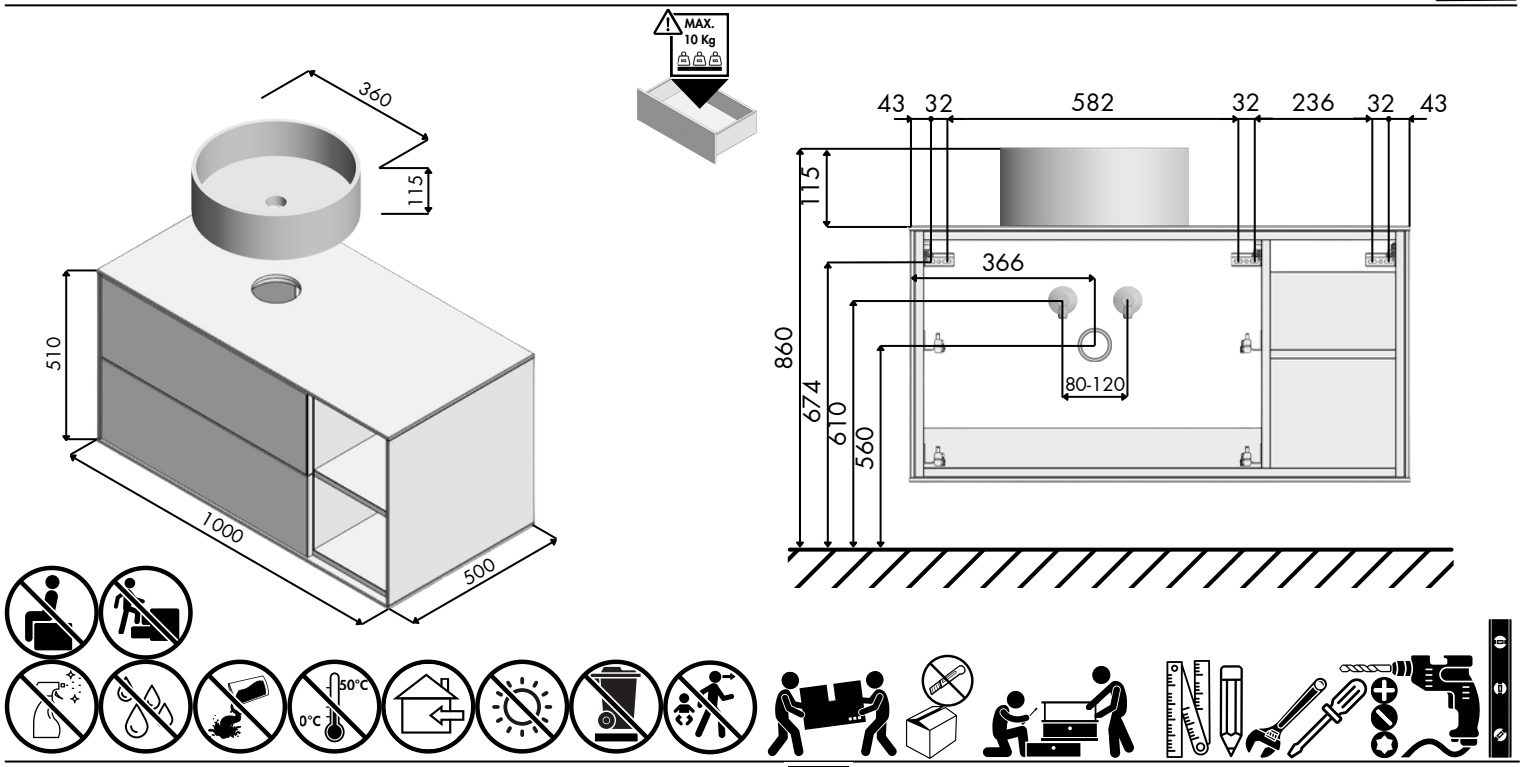

A

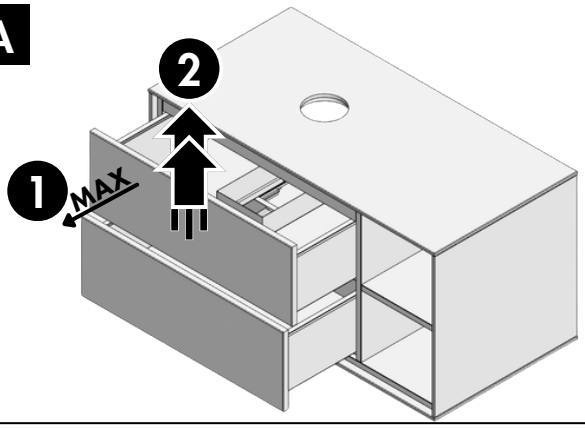

B

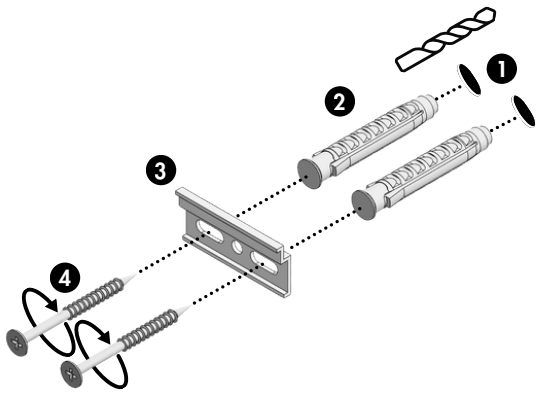

C

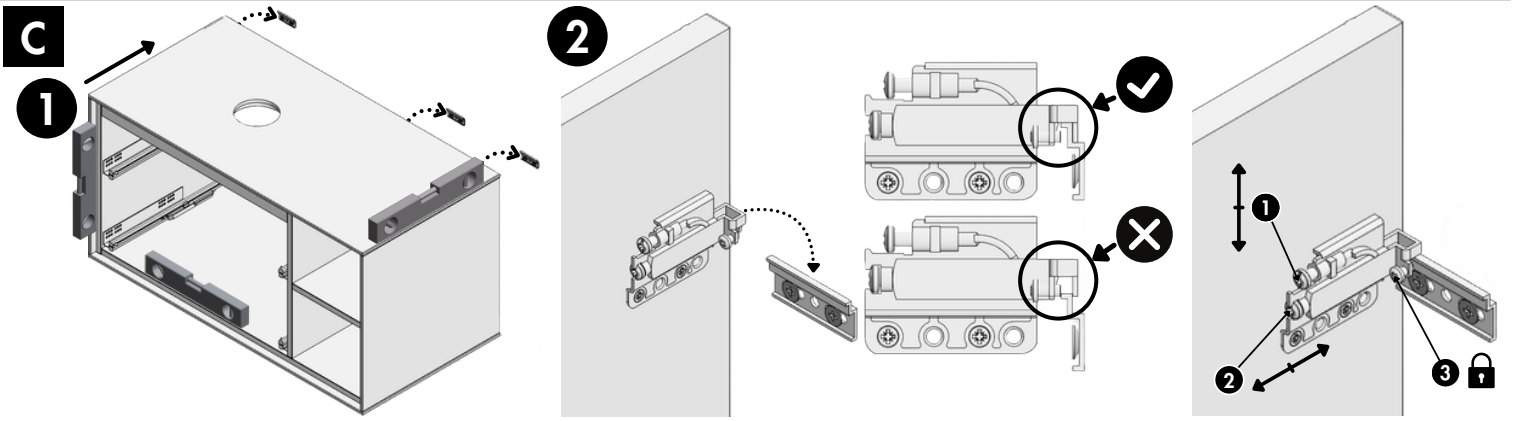

D

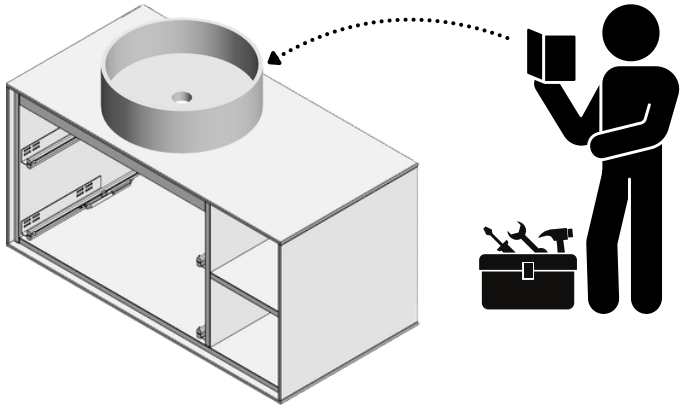

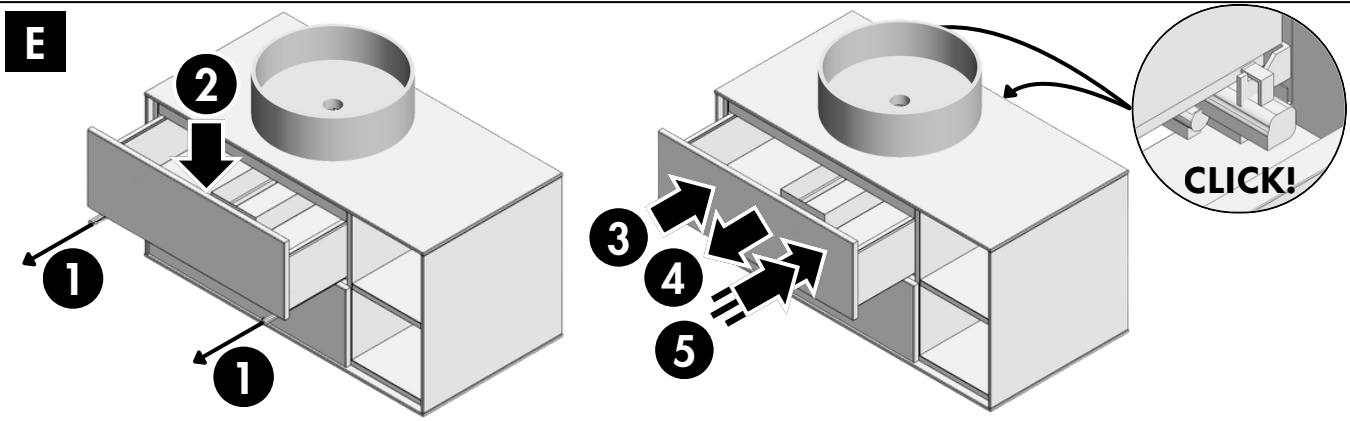
E
2
1
1
3
4
5
CLICK!

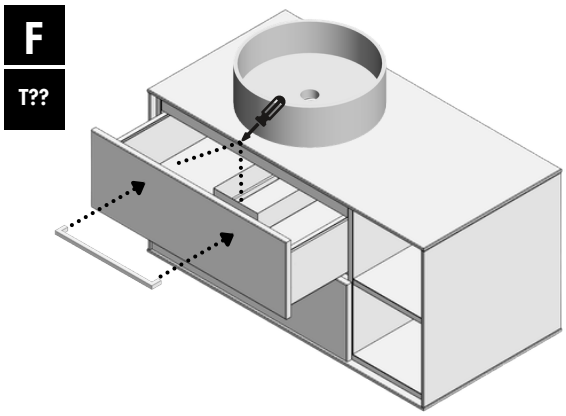
F
T??

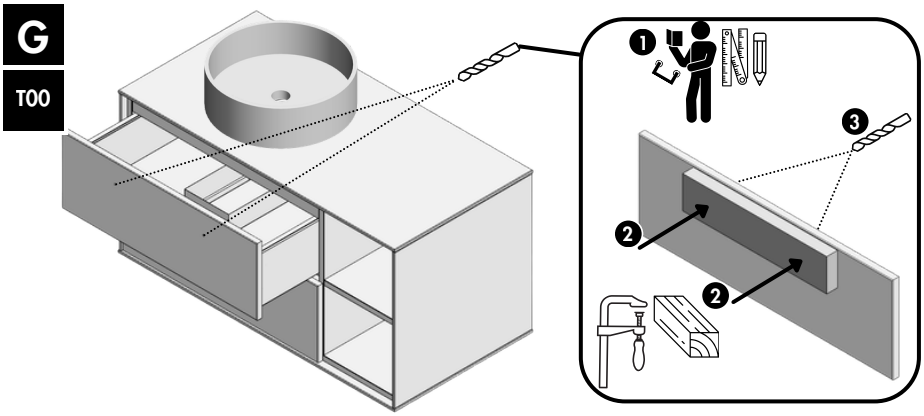
G
T00
1
3
2
2

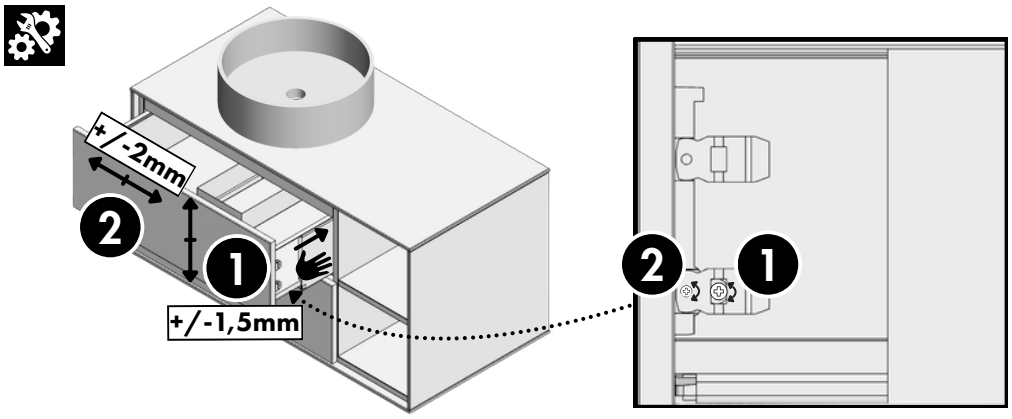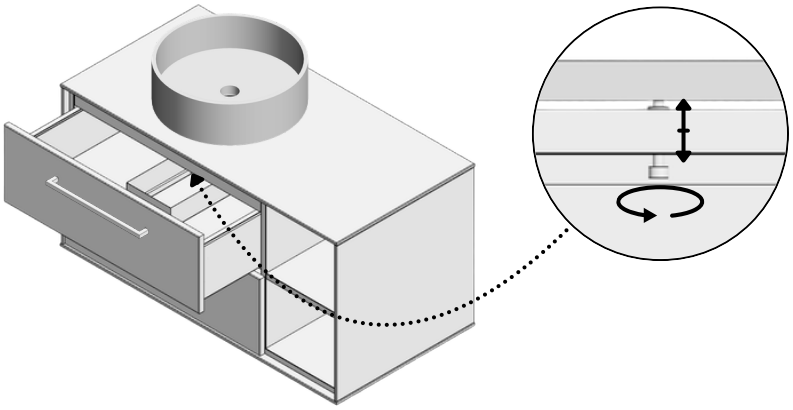
+/-2mm
2
1
+/-1,5mm
2
1