dreja ®

VISIT SZD2 070 U204

ver.261012

mm

Výrobce: Dřevojas v.d., Pražská 2060/50, Svitavy 56802 Czech Republic, www.dreja.sk, info@dreja.sk

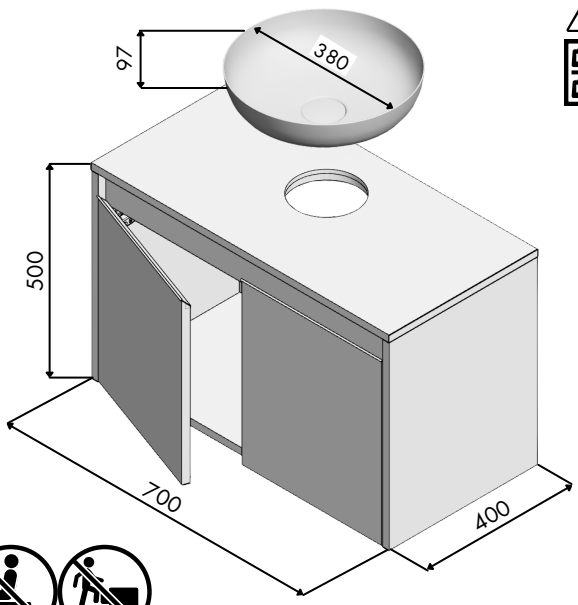

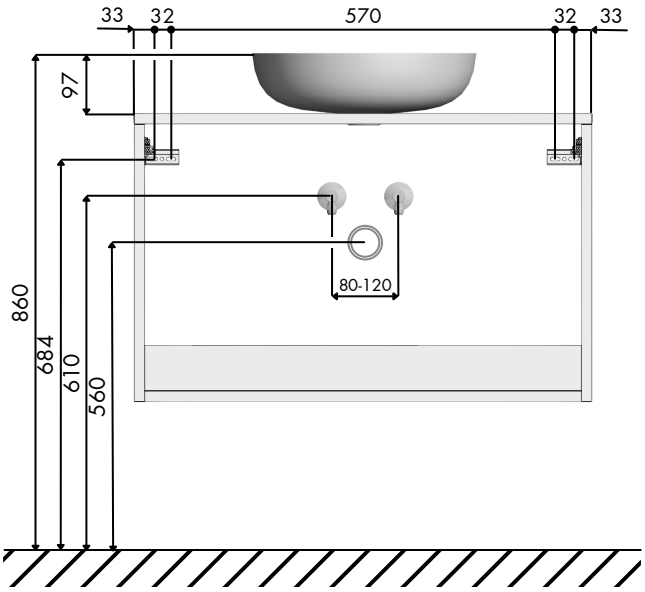

A

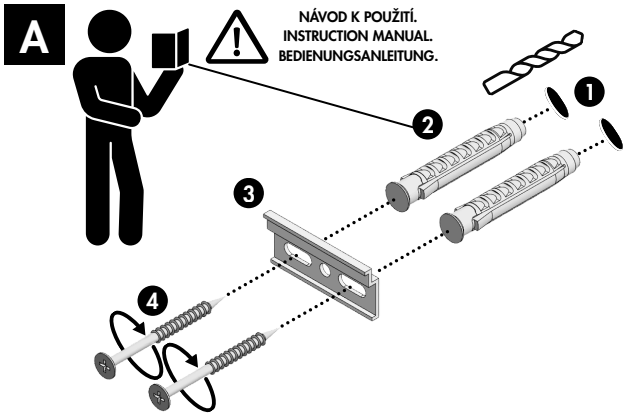

B

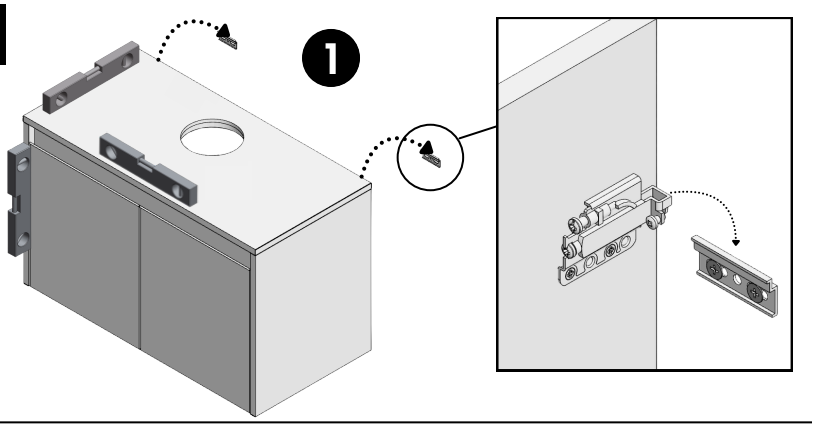

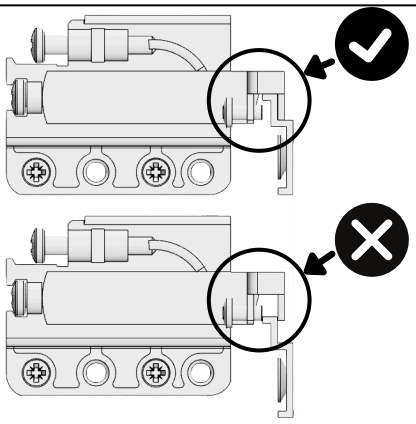

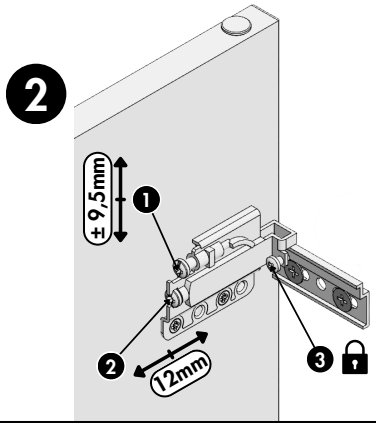

C

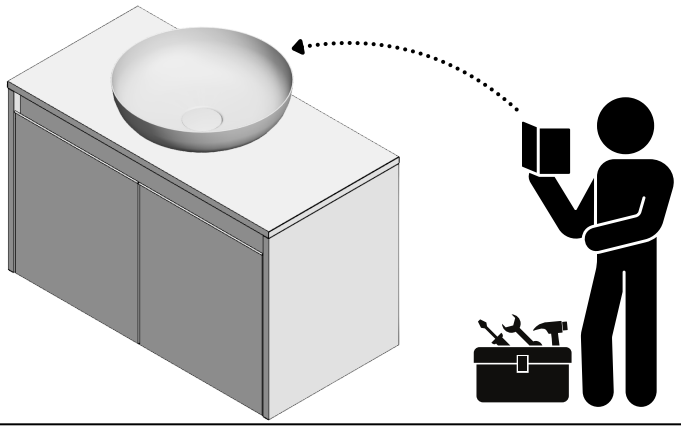

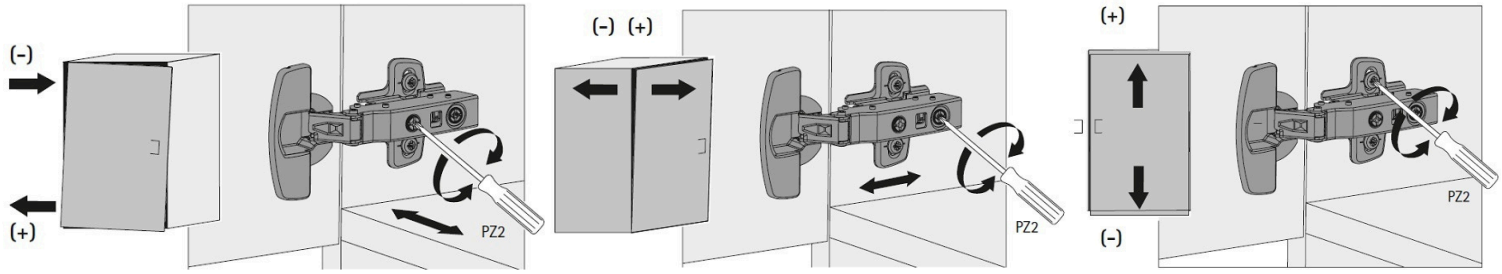
(-)
(+)
PZ2
(-) (+)
PZ2
(+)
(-)
PZ2

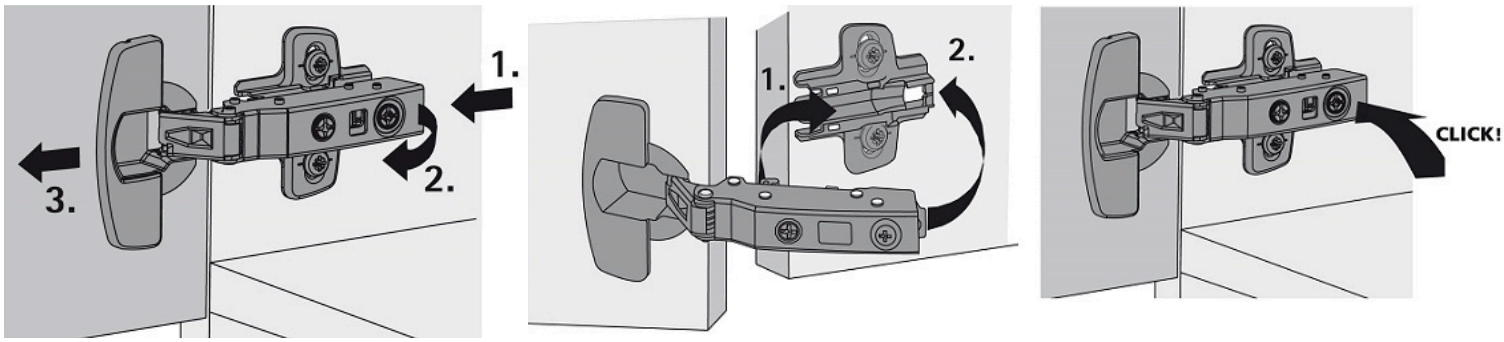
1.
2.
3.
1.
2.
CLICK!