dreja ®

VISIT SZD3 120 U204

ver.261012

mm

Výrobce: Dřevojas v.d., Pražská 2060/50, Svitavy 56802 Czech Republic, www.dreja.sk, info@dreja.sk

L

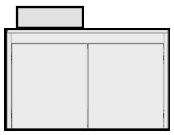

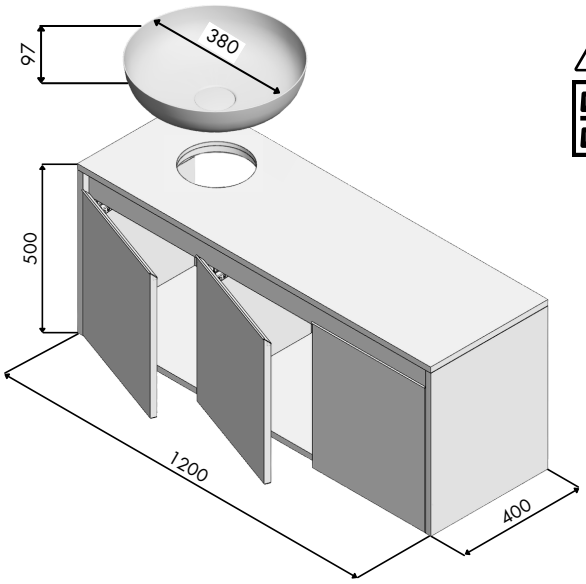

MAX. 20 Kg



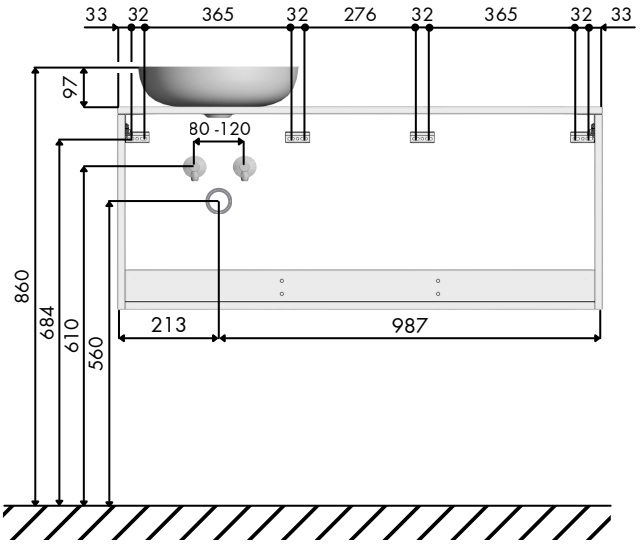

S

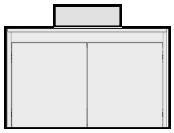

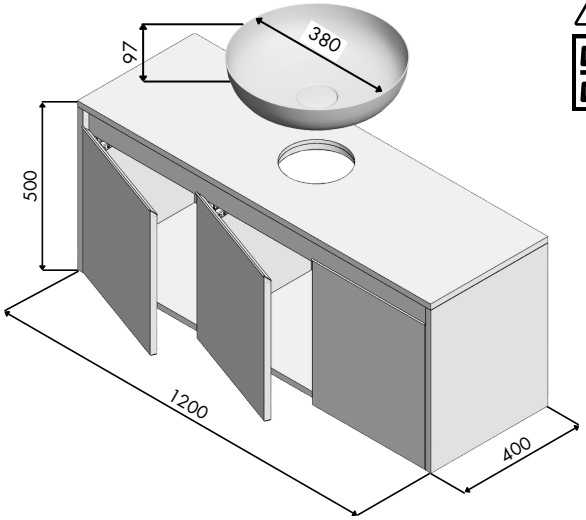

MAX. 20 Kg



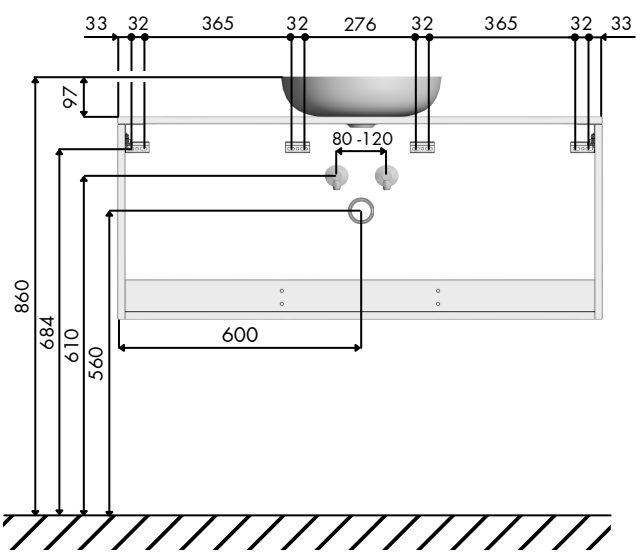

P

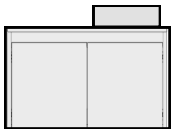

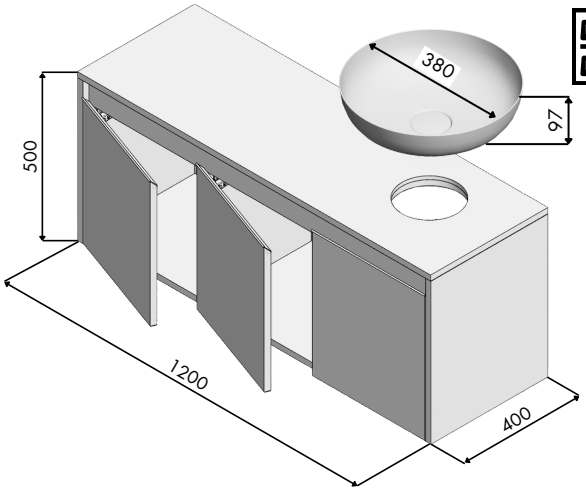

MAX. 20 Kg



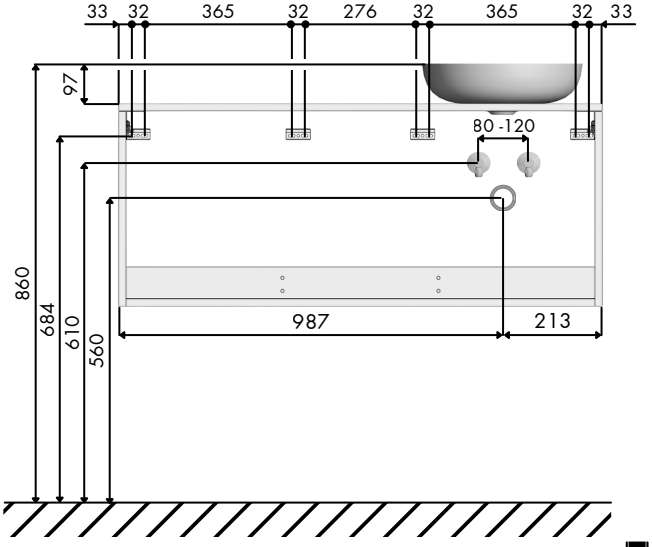

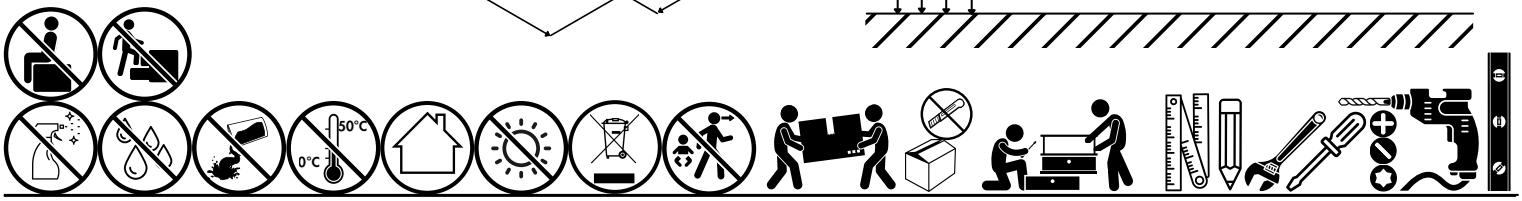

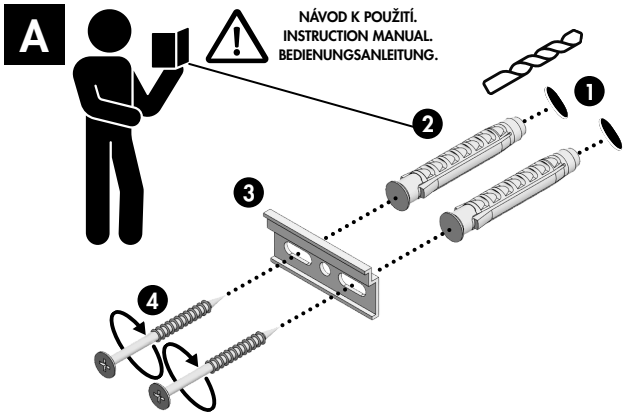
A
NÁVOD K POUŽITÍ.
INSTRUCTION MANUAL.
BEDIENUNGSANLEITUNG.
1
2
3
4

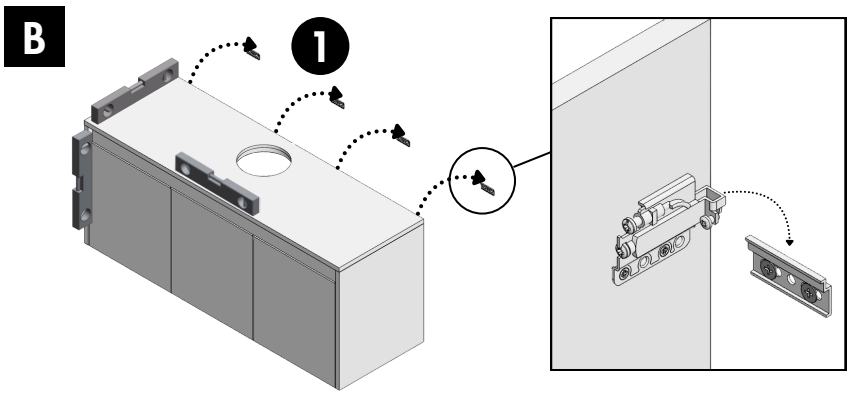
B
1

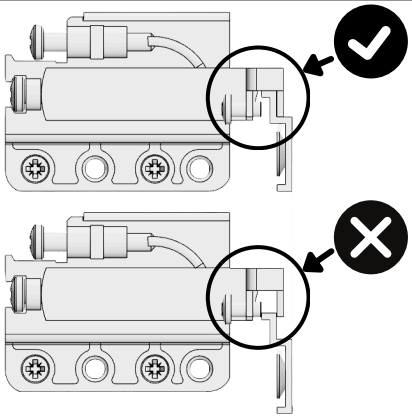

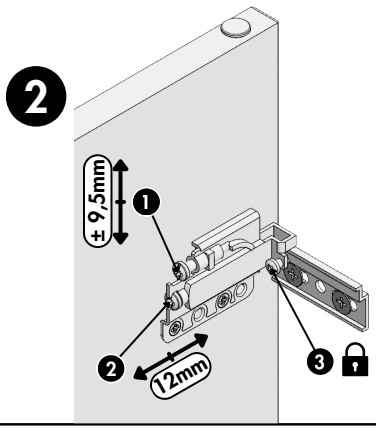
2
± 9,5mm
1
2
12mm
3

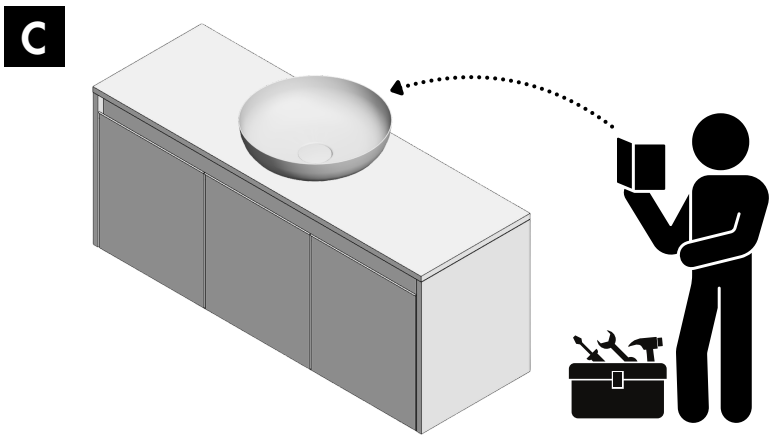
C



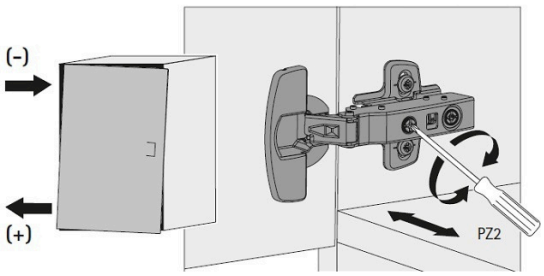
(-)
(+)
PZ2

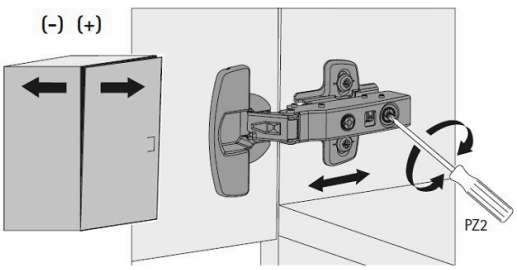
(-) (+)
PZ2

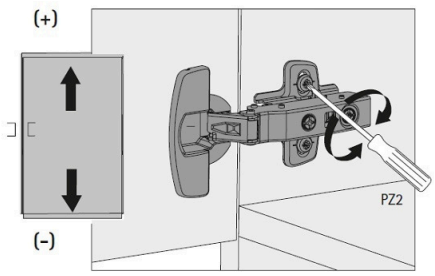
(+)
(-)
PZ2

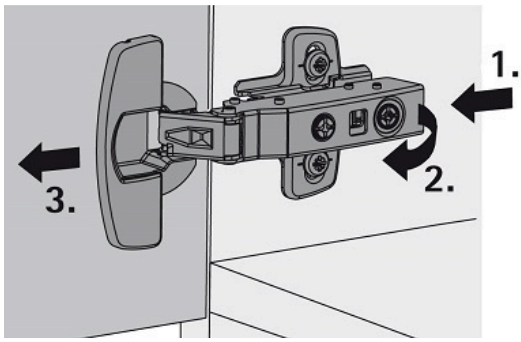
1.
2.
3.

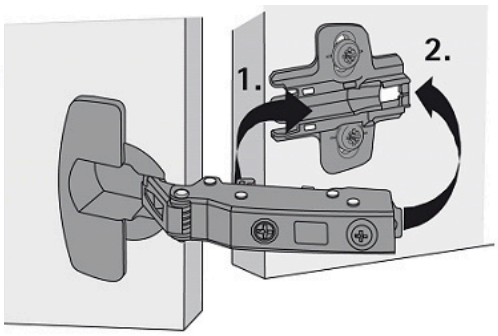
1.
2.

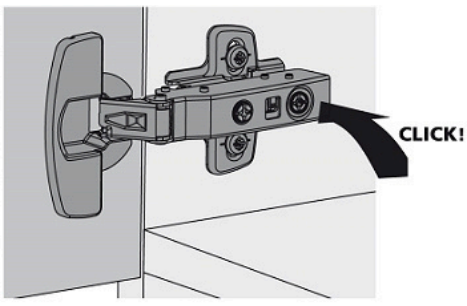
CLICK!